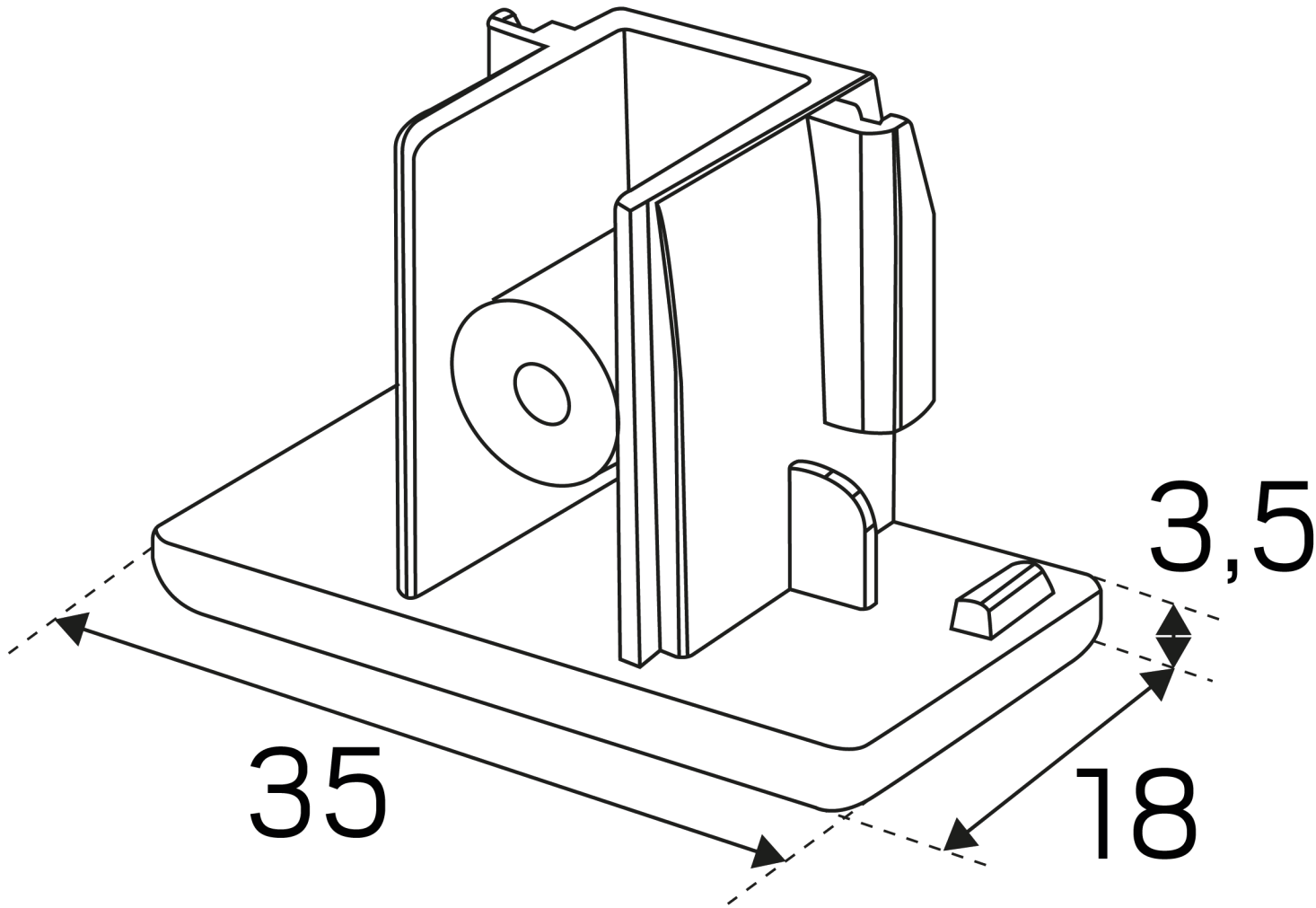(mm)