Z-profil

Z-profil – vitlackerade aluminiumprofiler i kit, med smarta tillbehör som passar till alla LED stripar i Pro-sortimentet.
Profilerna finns i en låg (13 mm) och en hög (20 mm) modell.
Båda profilerna levereras som ett komplett kit med:
1 st 2 m aluminiumprofil, 1 st 2 m opal kupa, 4 st ändgavlar, 4 st montage clips, 4 st justerbara clips (justerbara 140°) inkl. skruv.

Hörnskarvar – färdiga hörnvinklar för Z-profil Hög i 90° eller 135°. Komplett med opal kupa, skarvbleck och skruv.
Ger en snygg installation när profilen ska monteras i vinkel.
Används tillsammans med Z-profil Hög (75 036 06).

Nummer	Benämning	LxBxH
75 036 06	Z-profil hög 20mm	2000 x 20 x 20mm
75 036 07	Z-profil låg 13mm	2000 x 20 x 13mm
75 061 05	Hörnskarv 90° (2st)	120 x 20 x 20mm
75 061 06	Hörnskarv 135° (2st)	120 x 20 x 20mm

Z-profil
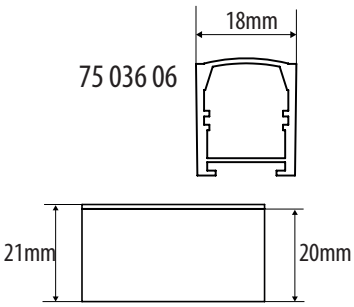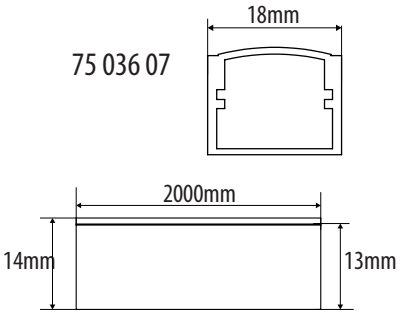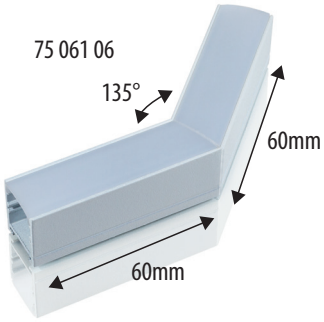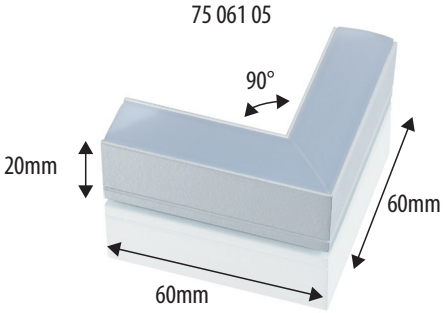
Måttskiss